КРАНЫ ШАРОВЫЕ

Компания Армстрой является официальным представителем Новосибирского арматурного завода (Галлоп). armstroy-nn.ru

Для установки на трубопроводах в качестве запорного устройства для воды, пара, самосмазывающихся жидкостей и природного газа.

Материал: латунь ЛЦ40Сд (ГОСТ 17711), в том числе с покрытием из никеля.

серия 200 «СТАНДАРТ» полный проход

GL220 ВхВ

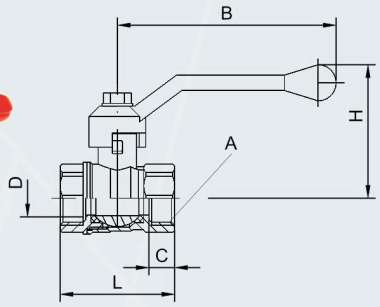

DN	A	D, мм	B, мм	H, мм	C, мм	L, мм	Вес, г
15	1/2"	13,0	85	49	12	49	150
20	3/4"	17,5		52		54	220
25	1"	22,5	100	62	13	63	390
32	1 1/4"	29,0		66	15	76	550
40	1 1/2"	36,0	137	75	18	89	840
50	2"	46,0		83		101	1340

GL221 ВхН

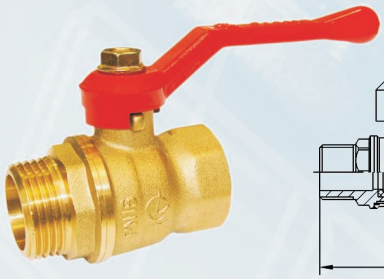

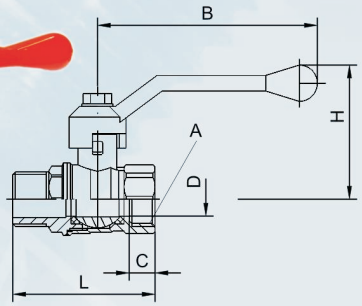

DN	A	D, мм	B, мм	H, мм	C, мм	L, мм	Вес, г
15	1/2"	13,0	85	49	12	57	170
20	3/4"	17,5		52		63	250
25	1"	22,5	100	62	13	71	420
32	1 1/4"	29,0		66	15	84	600
40	1 1/2"	36,0	137	75	18	98	890
50	2"	46,0		83		113	1460

GL230 ВхВ никель

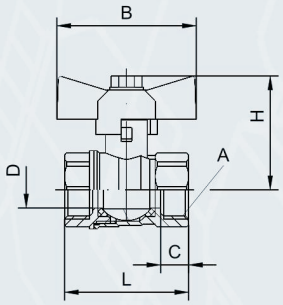

DN	A	D, мм	B, мм	H, мм	C, мм	L, мм	Вес, г
15	1/2"	13,0	50	41	12	49	145
20	3/4"	17,5		44		54	215

GL231 ВхН

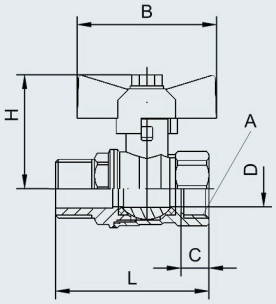

DN	A	D, мм	B, мм	H, мм	C, мм	L, мм	Вес, г
15	1/2"	13,0	50	41	12	57	165
20	3/4"	17,5		44		63	245

GL232 ВхН (с присоединительным узлом)

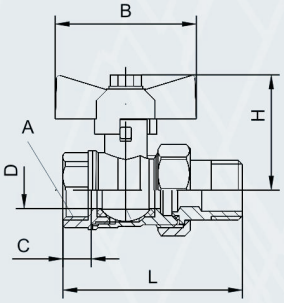

DN	A	D, мм	B, мм	H, мм	C, мм	L, мм	Вес, г
15	1/2"	13,0	50	41	12	66	180
20	3/4"	17,5		44		75	295

серия 300 «КРЕПЫШ» полный проход

GL331 ВхН никель

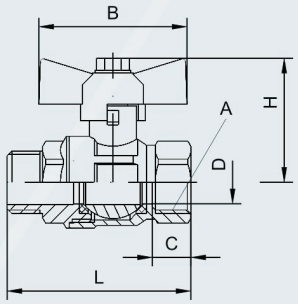

DN	A	D, мм	B, мм	H, мм	C, мм	L, мм	Вес, г
15	1/2"	14,5	50	43	13	63	200
20	3/4"	19,5		46		69	280

GL332 ВхН (с присоединительным узлом)

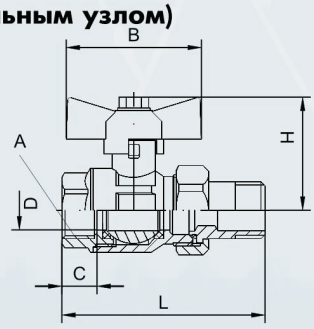

DN	A	D, мм	B, мм	H, мм	C, мм	L, мм	Вес, г
15	1/2"	14,5	50	43	13	75	235
20	3/4"	19,5		46		85	355

GL320 ВхВ

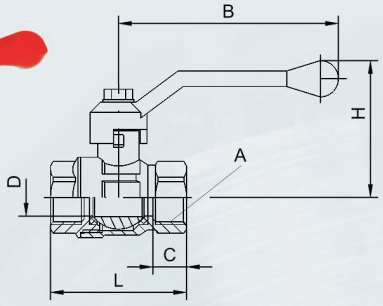

DN	A	D, мм	B, мм	H, мм	C, мм	L, мм	Вес, г
15	1/2"	14,5	85	51	13	53	190
20	3/4"	19,5		54		59	260